НАДСТРОЙКА ДЛЯ ЛАРЯ-БОНЕТЫ

CORSA LT

- эффективное использование площади
- увеличенный объем выкладки



CORSA LT

Низкотемпературный шкаф-надстройка для ларя-бонеты (-22…-18 °C)

- Идеальное решение для эффективной демонстрации широкого ассортимента замороженных изделий — мясных полуфабрикатов, плодоовощной продукции, десертов и мороженого, рыбы и морепродуктов.
- Предназначен для установки в крупных сетевых магазинах, супер- и гипермаркетах.
- Расположение надстройки над ларем-бонетой позволяет максимально выгодно представить продукцию без использования дополнительной торговой площади.
- Выкладка на уровне глаз покупателя стимулирует аппетит, активирует соответствующие рецепторы человека и, побуждая его к совершению покупки.






- ✓ **Увеличение объёма выкладки продукции** (по сравнению с объёмом выкладки ларя)
- ✓ **Экономия торговой площади «по полу»** (шкаф CORSA располагается над ларём)
- ✓ **Товар расположен на уровне глаз покупателя** (увеличение продаж на 30-45%)

CORSA LT

Низкотемпературный шкаф-надстройка для ларя-бонеты (-22…-18 °C)



до +60%
ВЫКЛАДКИ

Экологичный хладагент R290

Оборудование работает на экологичном хладагенте R290 — гарантия высокой холодопроизводительности при низком уровне потребления электроэнергии.

Стабильность температуры

Стабильное поддержание температуры внутреннего объёма обеспечивает безупречное сохранение структуры, внешнего вида и полезных свойств продукции разных товарных категорий.

4 уровня полок
3 решётчатые
+ базовая полка

Навесные решётчатые полки с оптимальным межполочным расстоянием создают оптимальное распределение воздушных потоков внутри рабочей камеры.

Экономия электроэнергии

Двухкамерный стеклопакет

Эффективная выкладка

ТЕХНИЧЕСКИЕ ПАРАМЕТРЫ

Стандартная комплектация:

- деревянный поддон с комплектом крепежа
- автоматическая оттайка горячим газом
- автоматическое выпаривание конденсата в ванну через дренажное отверстие

Климатический класс – 3

- Температура окружающей среды от +16 до +25°С
- Относительная влажность воздуха не выше 60%



Холодильный агрегат embraco



Динамическое охлаждение



LED-подсветка



Надежный испаритель

По согласованию с заказчиком, оборудование может поставляться без заправки хладагентом.

В данном случае работоспособность оборудования тестируется с хладагентом, в соответствии с действующими стандартами предприятия.

Характеристика	CORSA 1850	CORSA 2100	CORSA 2500
Температура, °С	-22…-18		
Габариты (ДхШхВ)/с выступами, мм	1850 x 725/920 x 2410	2100 x 725/920 x 2410	2500/2580 x 1095 x 1225
Площадь экспозиции, м^2	2,63	3,0	3,63
Полезный объем, м^2	0,56	0,65	0,77
Мощность, кВт	1,6	2,1	2,3
Тип охлаждения	динамическое		
Тип оттайки	электрическая		
Суточное энергопотребление, кВт/ч	18,5	20,5	24,5
Хладагент	R290 (пропан)		
Климатический класс	3		
Вес, кг	290	325	395

CORSA 1850

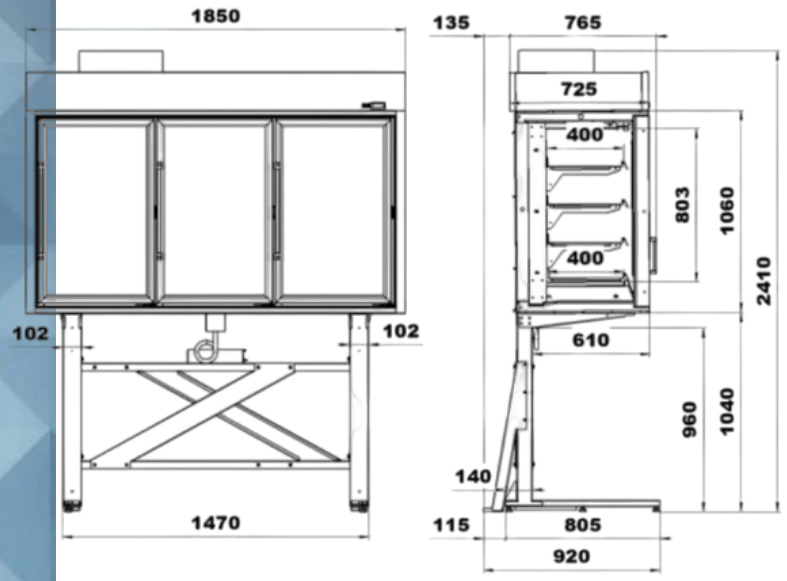

ОСОБЕННОСТИ:

- Внешний корпус — оцинкованная сталь с пенополиуретановой изоляцией.
- Внутренняя камера — сталь с морозо- и влагостойким покрытием.
- Динамическое охлаждение: хладагент R290 (пропан), диапазон -22...-18°C.
- Режим хранения предварительно замороженных продуктов.
- Нагрузка до 80 кг/м² (навесные полки) и 120 кг/м² (базовая).
- Энергоэффективный компрессор и светодиодное освещение.

CORSA 2100

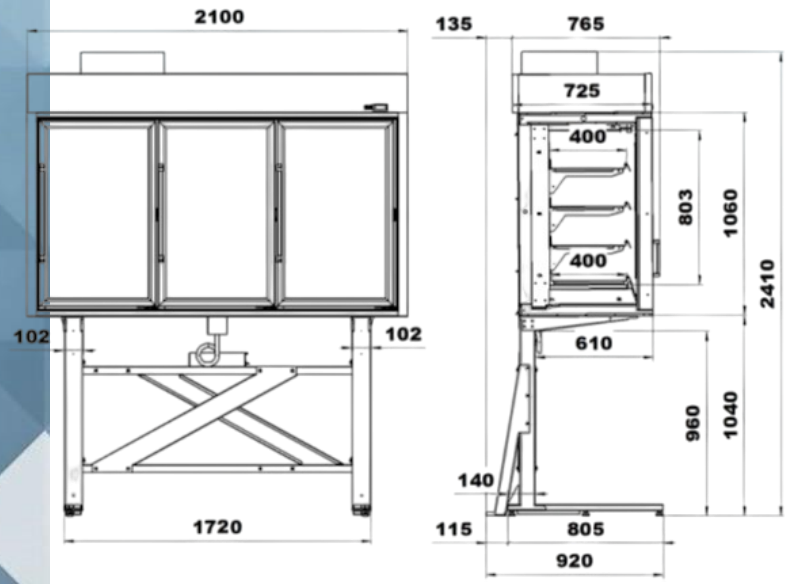

CORSA 2500

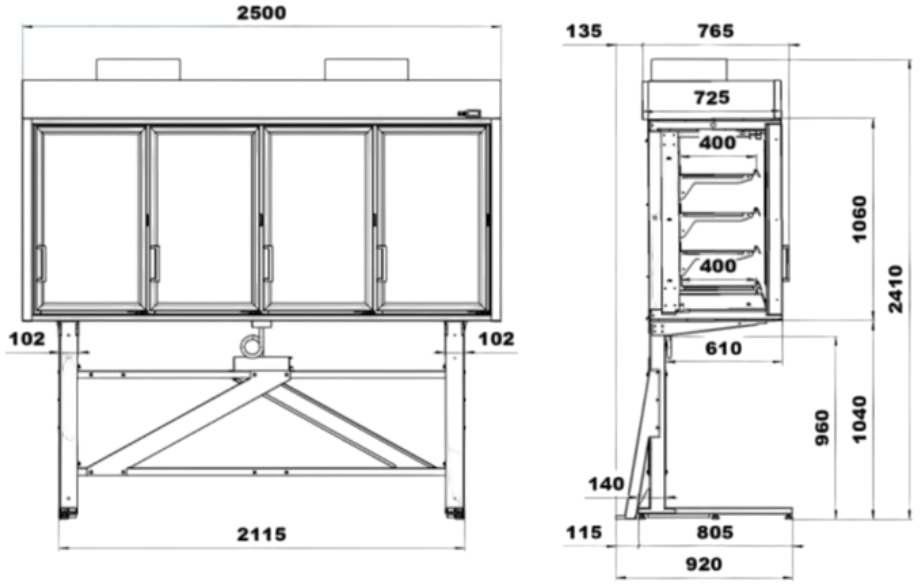

- Двери с двухкамерным стеклопкетом
- Автоматическая оттайка горячим газом.
- Электронный контроллер.
- Уровень шума не более 60 дБА.
- Климатический класс 3 (+16...+25°C, влажность до 60%).

БРЕНДИРОВАНИЕ



Низкотемпературный шкаф CORSA и/или морозильный ларь-бонета могут быть брендированы красочными имиджами.

Брендирование придаёт оборудованию индивидуальный стиль, привлекая дополнительное внимание к продукции.

Конструктив оборудования идеально подходит для простого нанесения на него фирменных изображений.

Разнообразие цветовых решений

По желанию заказчика, корпус шкафа CORSA и морозильного ларя возможно покрасить в любом цвете по палитре RAL в стандартном или индивидуальном исполнении.

Благодаря этому морозильное оборудование ITALFROST гармонично выглядит в торговых залах любых дизайнерских направлений.

Стандартное цветовое решение по RAL

CORSA LT В СЕТЕВЫХ СУПЕРМАРКЕТАХ





Спасибо за внимание!

Готовы ответить
на ваши вопросы...



АО «Озёрская Промышленная Компания»

+7 (496) 704-52-11
Manager@ozpk.ru
ozpk.ru